DC Motor 63x125

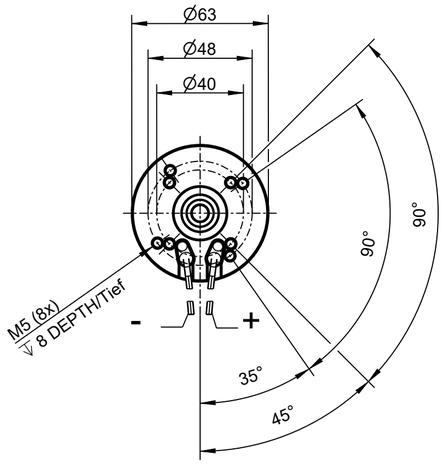

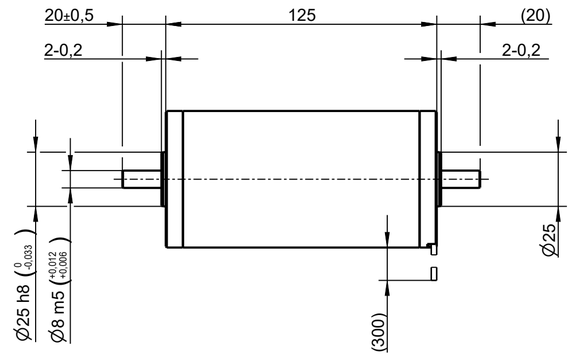

DIRECTION OF ROTATION
Drehrichtung

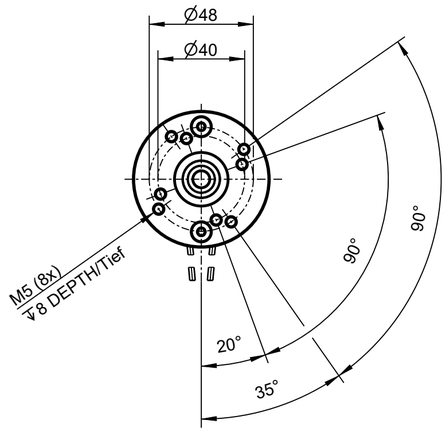

ALL RIGHTS RESERVED / Alle Rechte vorbehalten