Planetary Gearbox PLG62M

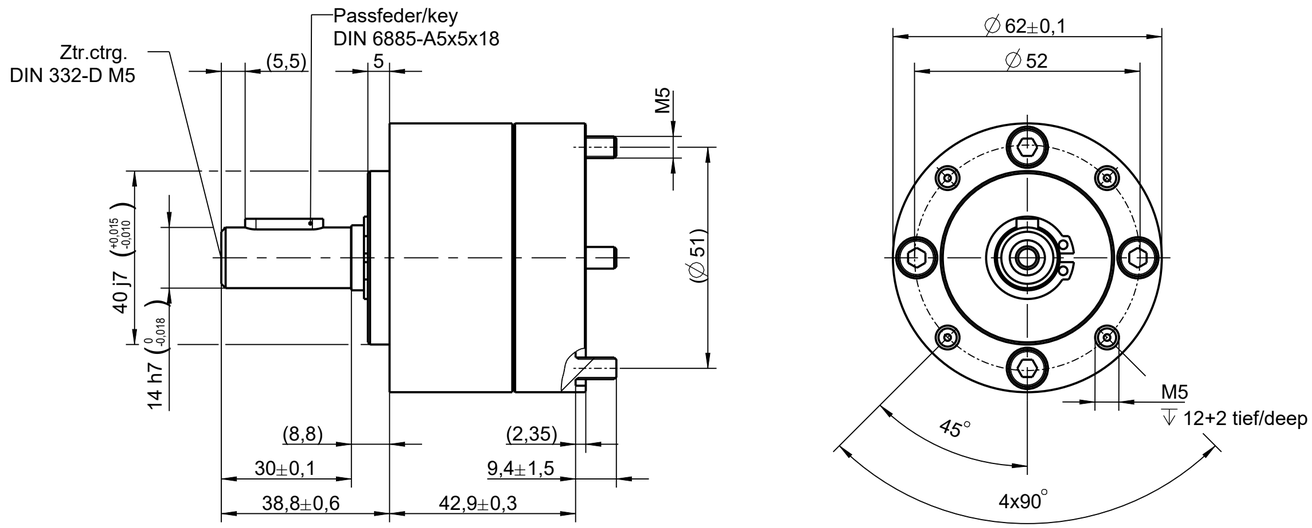

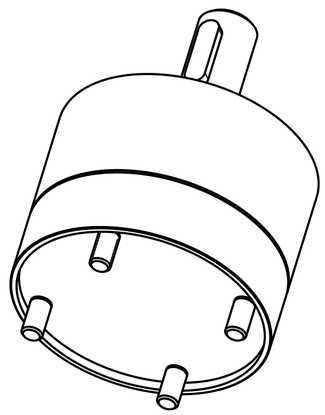

ALL rights reserved / Alle Rechte Vorbehalten